APPAREIL
Atelier

HETA | petite table
par Appareil Atelier

HETA
petite table

Créée pour sa polyvalence, la petite table d'appoint Heta se transporte facilement grâce à sa structure qui se détache au-dessus de son dernier plateau, créant ainsi un objet multifonctionnel qui peut se déplacer entre les différents espaces d'un même lieu.

Matériaux

Noir

Argent

Description

Table d'appoint composée de tubulaires d'acier peint 0.5'' X 0.5'' et de plateaux en acier 1/8''. Structure avec peinture en poudre électrostatique matte.

Lieu de fabrication

Montréal, QC

Dimension

Sectionnel : L 19'' x P 19'' x H 19''

Assemblage

La table est livrée assemblée

Accessoires

La table vient avec des sous pattes de plastique

Entretien

Nettoyer avec un produit nettoyant doux

Spécifications techniques
HETA petite table

Descriptions spécifiques
table en tubulaires d'acier et contreplaqué peint

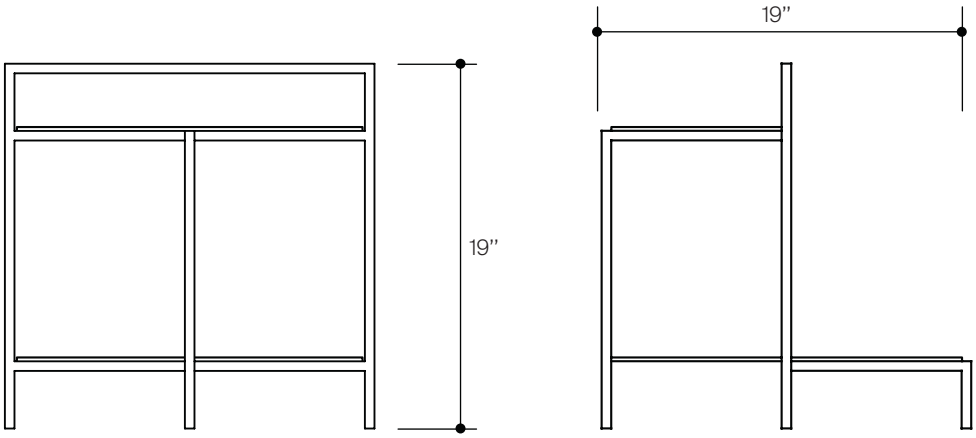

Conditions Générales

Dommages
Lors de la réception de vos meubles, veuillez prendre le temps de bien examiner ceux-ci avant de signer le billet de réception auprès de l'expéditeur. Si la boîte ou le meuble est endommagé, veuillez prendre des photos démontrant les défauts. Veuillez nous contacter dans un délai de 7 jours maximum après la réception pour nous informer du bris à l'adresse courriel suivante et nous partager vos photos : info@appareilatelier.com. Par la suite nous procéderons à l'échange ou la réparation de la pièce défectueuse.

Garantie
APPAREIL Atelier offre une garantie à l'acheteur original ou un représentant APPAREIL Atelier pendant une période d'un an, à partir du moment où la commande a été livrée. Veuillez-vous référer à notre garantie disponible sur le site web dans la section CONDITIONS GÉNÉRALES.

Guide d'entretiens
Veuillez-vous référer au guide d'entretiens disponible sur notre site web dans la section CONDITIONS GÉNÉRALES pour assurer un bon entretien de vos meubles et accessoires.

Toutes réclamations doivent nous être signalées par courriel à l'adresse suivante : info@appareilatelier.com accompagnées d'une photo démontrant le défaut. Nous nous réservons le droit d'inspecter le meuble minutieusement en atelier. Si le produit est jugé défectueux, APPAREIL Atelier enverra un remplacement et assumera les frais de livraison.

Dépassé le délai d'un an, nous vous conseillons de nous contacter et nous coordonnerons avec vous les démarches pour la réparation de votre meuble endommagé. Il est à noter que les frais associés à ces réparations seront assumés par le client.

Droits Réservés
Tous droits de reproduction de ce site web, tant du contenu écrit que visuel, est entièrement réservé à APPAREIL Atelier.

Questions
Pour toute question, veuillez svp nous contacter à l'adresse info@appareilatelier.com ou 438-875-6960